DET. A (KOTVENÍ)–ALTERNATIVA

8 X SVORNÍK 8.8 ø20mm

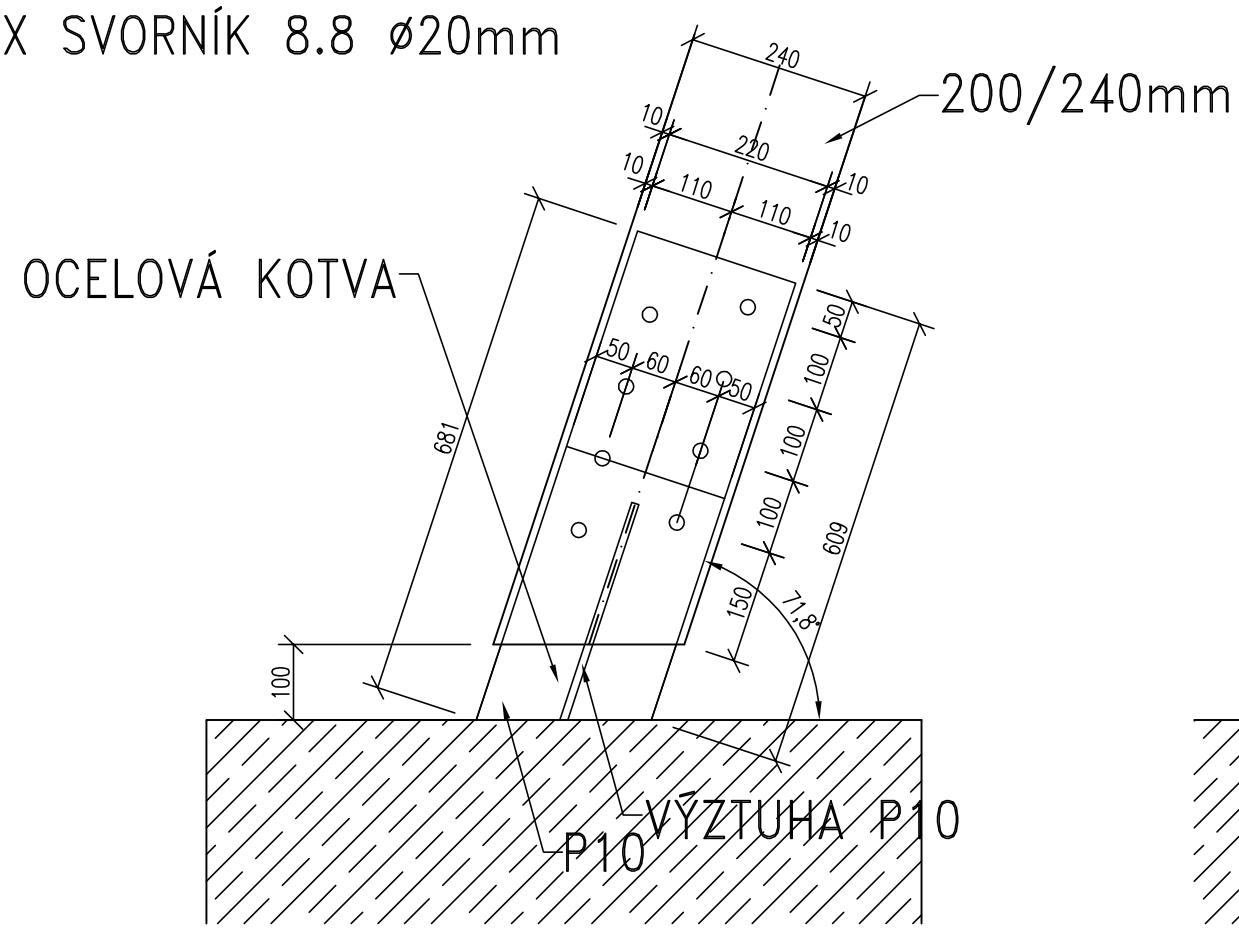

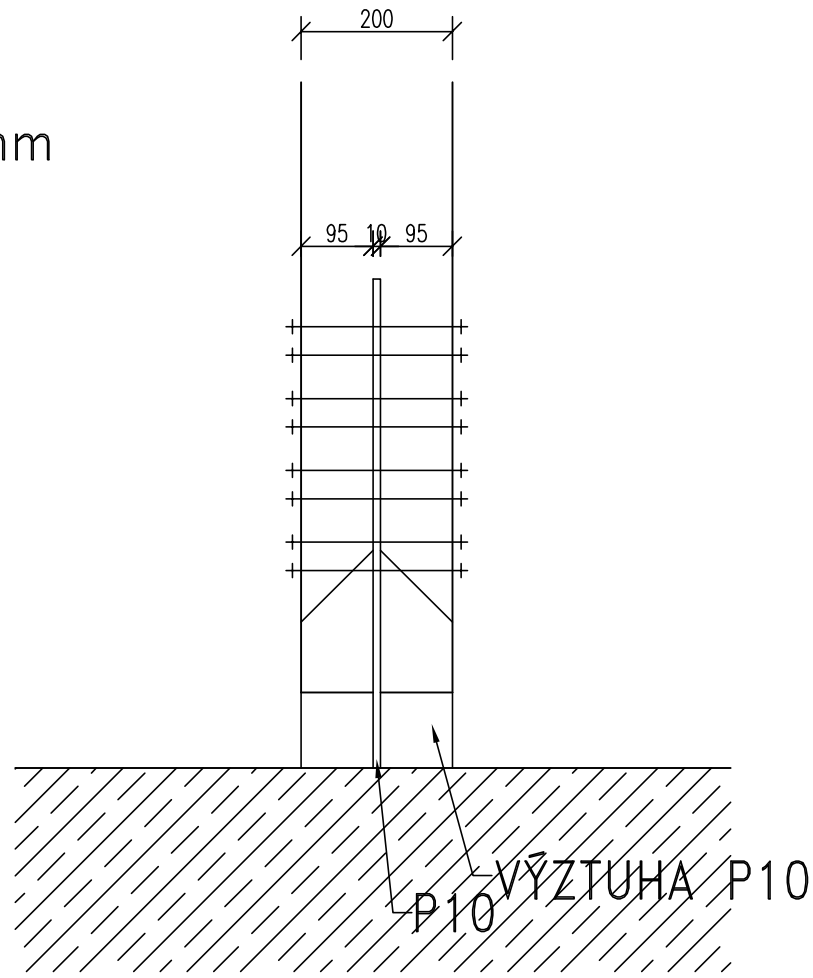

DET. C

4 X VRUT
ø např. 10mm
dl. 120mm

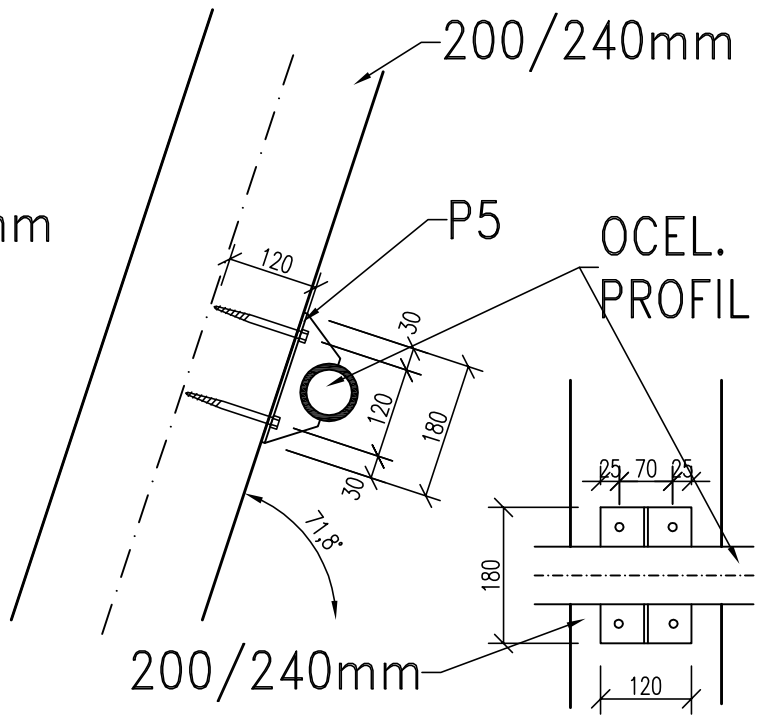

DET. D

8 X SVORNÍK 8.8
ø20mm

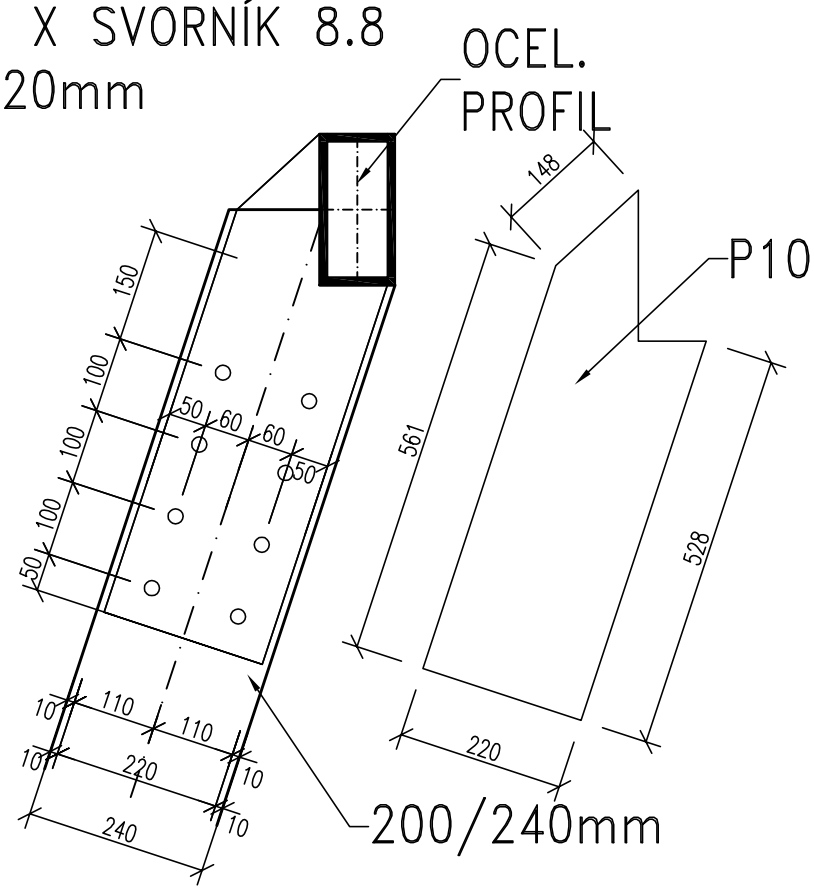

ROZHLEDNA ŠPULKA, INVESTOR: SVAZEK OBCÍ CHOPOS, AUTOR: ING.ARCH. IVETA TORKONIAKOVÁ, 2011